L.001

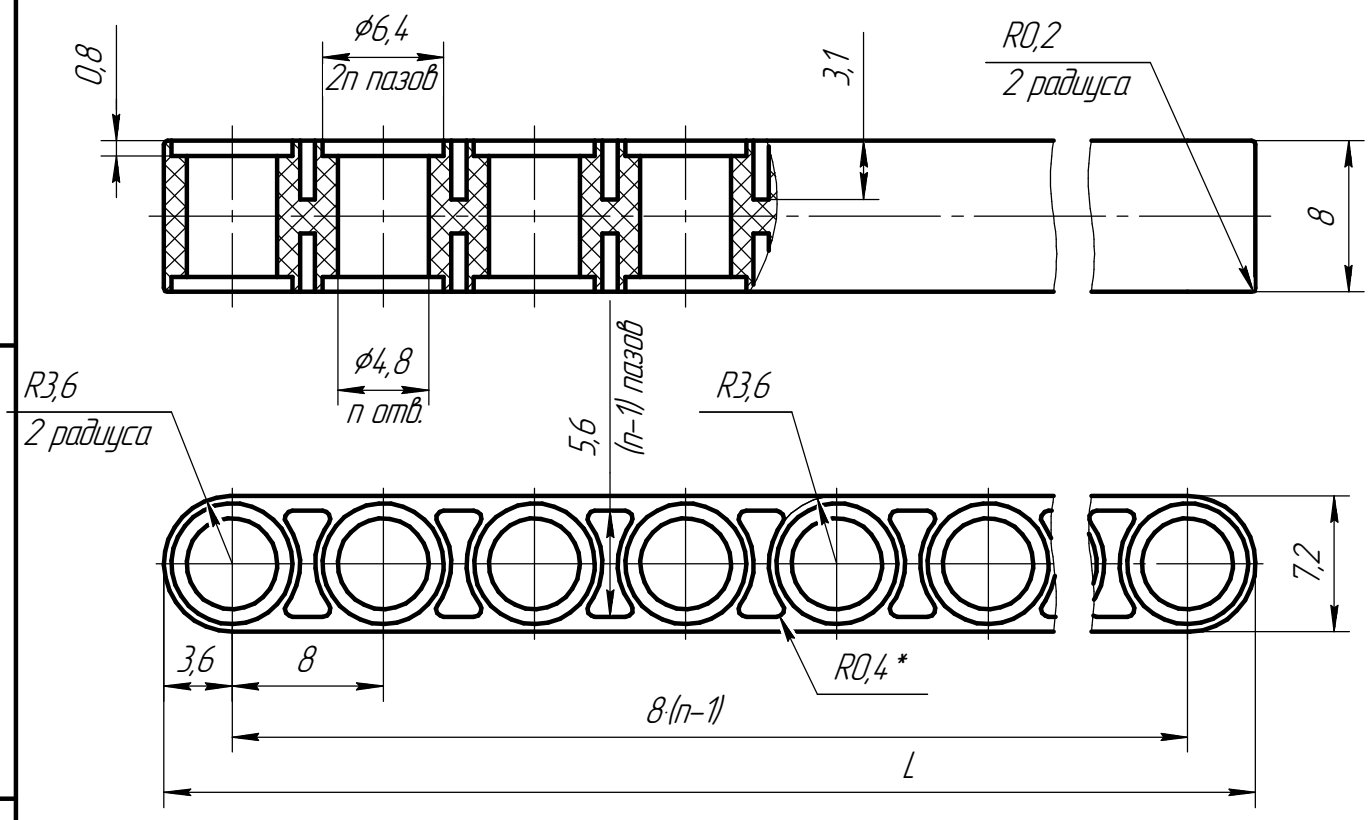

Обозначение	Наименование	Масса, гр	n	L
L.001	Балка_15	3,7	15	119,2
L.001-01	Балка_13	3,2	13	103,2
L.001-02	Балка_11	2,7	11	87,2
L.001-03	Балка_9	2,2	9	71,2
L.001-04	Балка_7	1,7	7	55,2
L.001-05	Балка_5	1,2	5	39,2
L.001-06	Балка_3	0,7	3	23,2

1 *Размер для справки.
2 Неуказанные радиусы скруглений 0,4 мм.

Изм.	Лист	Докум.	Подп.	Дата
Разраб.				
Пров.				
Т.контр.				
Н.контр.				
Утв.				

L.001

Балка_15

Лит.	Масса	Масштаб
	См. табл.	2,5:1
Лист	Листов 1	

АБС 0804Т ТУ 2214-019-002 03521-96

РЧ2021-22

Перв. примен. | Справ. | Подп. и дата | Инв. дубл. | Взам. инв. | Подп. и дата | Инв. подл.

Копировал | Формат А4